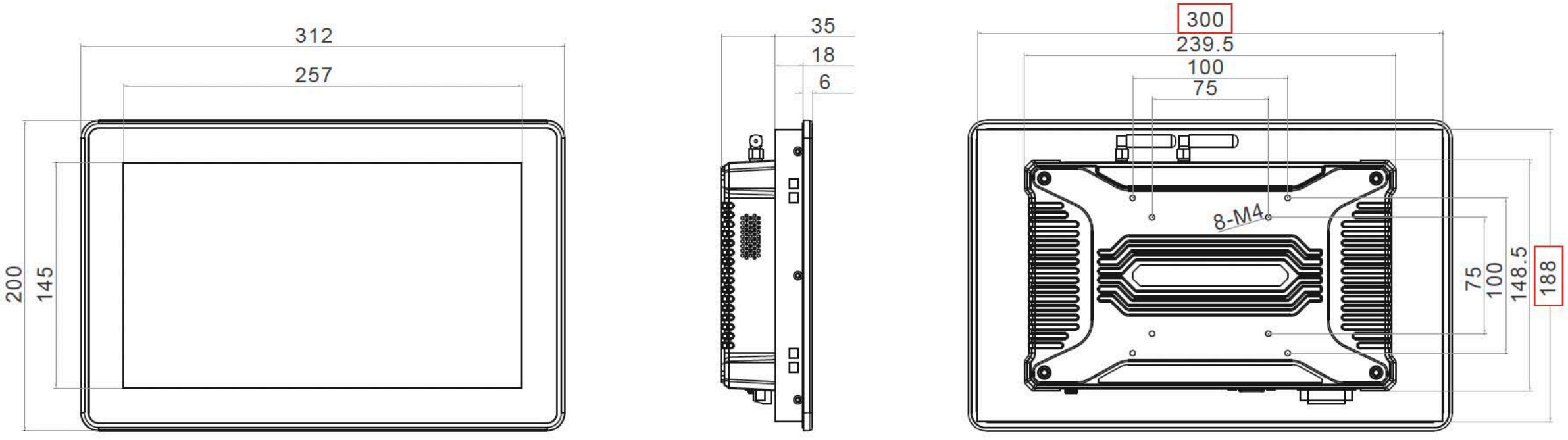
312
257
200
145
35
18
6
300
239.5
100
75
8-M4
75
100
148.5
188